Portable Radio

AE 2160

Let's make things better

PHILIPS

AE 2160 - Portable radio

Svenska

Suomi

Ἑλληνικά

Polski

Русский

Česky

Slovensky

Magyar

Meet Philips at the Internet
http://www.philips.com

Printed in China PA232

NOTAS

Norge

Typeskilt finnes på apparatens underside.

Observer:
Nettbryteren er sekundert innkoplet. Den innebygde netdelen er derfor ikke frakoplet nettet så lenge apparatet er tilsluttet nettkontakten.

For å redusere faren for brann eller elektrisk støt, skal apparatet ikke utsettes for regn eller fuktighet.

Svenska

REGLAGE (Se figur 1 **)**

① **TUNING -** ställer in radio stationer.
② **TONE - NEWS/MUSIC** - justera ljud
③ **BAND** - väljer FM/MW (eller LW) våglängd
④ **VOLUME / POWER OFF** - för att koppla på/ av radion och för att ställa in volymnivån
⑤ **Teleskopisk antenn** - förbättrar FM-mottagningen
⑥ 🎧 - 3,5 mm hörlur
⑦ **AC MAINS ~** - uttag för nätsladden
⑧ **Batterilucka** - öppna för att lägga in 2x R20/UM1/D-cellbatterier

STRÖMFÖRSÖRJNING

Batterier (medföljer ej)

1 Öppna batterifacket och sätt in två batterier, typ **UM1,R20 eller D-celler,** med korrekt polaritet såsom anges av symbolerna "+" och "–"
2 Sätt tillbaks batterilukan. Apparaten är nu klar att användas.
- Batteriförsörjningen stängs av när apparaten ansluts till nätspänningen.
- Ta ut batterierna om apparaten inte kommer att användas på en längre tid.

Batterier innehåller kemikalier, därför bör de kastas bort på säkert sätt.

Strömmatning från nätet

1 Kontrollera **att nätspänningen som anges på typplåten på apparatens undersida**, motsvarar den lokala nätspänningen. Om inte, rådgör med butiken eller en serviceverkstad.
2 Sätt i sladden i kontakten AC MAINS ~ och i ett vägguttag. Kraftdelen är nu ansluten och klar att användas.
3 Om du vill göra apparaten helt strömlös måste du dra ut sladden ur vägguttaget.
- Dra ut sladden ur vägguttaget för att skydda apparaten under starkt åskväder.

RADIO

Radiomottagning

1 Vrid ratten **VOLUME/POWER OFF** medsols för att slå på radion och justera volymen.
- Du kan ansluta hörlurar med en 3,5 mm kontakt till uttaget 🎧
  - Den inbyggda högtalaren dämpas.
2 Välj vågband med knappen **BAND**.
3 Ställ in en radiostation med **TUNING**.
- För FM, dra ut teleskopantennen. Luta och vrid på antennen. Minska dess längd om signalen är för stark (mycket nära en sändare).
- För MW (AM eller LW) har apparaten en inbyggd antenn och därför behövs inte teleskopantennen. Rikta in antennen genom att vrida på hela apparaten.
4 Justera knappen **TONE** genom att välja **NEWS** (nyheter) eller **MUSIC**.(musik).
5 För att stänga av apparaten, vrid på ratten **VOLUME/ POWER OFF** motsols till läget av och ett svagt klickande ljud hörs.

UNDERHÅLL

- Utsätt inte enheten för fukt, regn, sand eller stark värme orsakad av värmeelement eller direkt solljus.
- För att rengöra enheten använd en mjuk, fuktad sämskskinnstrasa. Använd inte rengöringsmedel som innehåller alkohol, ammoniak, bensin eller lösningsmedel då detta kan skada ytskiktet.

FELSÖKNING

Om ett fel uppstår kontrollera först nedanstående punkter innan du tar enheten till en verkstad för reparation.
Om du inte kan åtgärda felet genom följande råd, konsultera din radiohandlare eller serviceverkstad.

VARNING: *Öppna inte apparaten. Du riskerar då att få elektrisk stöt. Du får under inga omständigheter försöka reparera enheten själv då detta innebär att garantin upphör att gälla.*

Ström saknas

– *Batterierna har fel polaritet*
- Sätt i batterierna korrekt
– *Batterierna är slut*
- Byt ut batterierna

Inget ljud (se även **Ström saknas)**

– *Volymen har sänkts*
- Höj volymen
– *Hörlurskontakten är isatt.*
- Koppla bort hörlurarna om du inte använder dem.

Dåligt ljud i hörlurarna / enbart ljud från en kanal

– *Hörlurskontakten inte helt införd*
- Sätt in kontakten helt

Allvarligt brus/distortion

– *FM-antennen inte helt utdragen*
- Dra ut FM-antennen helt

Återkommande störningar under MW (AM/LW) utsändning

– *Elektrisk störning från TV, dator, lysrör, etc.*
- Flytta bort enheten från annan elektrisk utrustning

VARNING
Om du använder knapparna på annat än här angivet sätt eller utför andra justeringar eller förfaranden än de här angivna kan du utsättas för skadlig strålning eller andra risker.

Miljöinformation

Vi har reducerat förpackningen till ett minimum för att enkelt kunna separera två material: papper och kartong.
Din enhet består av material som kan återvinnas av ett återvinningsföretag. Uppmärksamma lokala regler om återvinning av förpackningsmaterial och använd utrustning.

Denna apparat uppfyller EU:s krav beträffande radiostörningar.
Typplåten sitter på apparatens undersida.

Suomi

SÄÄTIMET(Ks. kuvia 1 **)**

① **TUNING -** radioasemien viritys
② **TONE - NEWS/MUSIC** - säätää ääniominaisuuksia
③ **BAND** - FM/MW (tai LW) aaltoalueiden valinta
④ **VOLUME / POWER OFF** - kytkee/katkaiseen radion toiminnon ja säätää äänenvoimakkuuden tason
⑤ **Ulosvedettävä antenni** - parantaa FM-vastaanottoa
⑥ 🎧 - 3,5 mm kuulokkeiden liitin
⑦ **AC MAINS ~** - liitin sähköjohtoa varten
⑧ **Paristolokeron luukku** - avaa 2x R20/UM1/D-soluparistojen asentamiseksi

VIRTALÄHDE

Akut (eivät sisälly toimitukseen)

1 Avaa paristoluukku ja asenna kaksi paristoa, tyyppi **UM1,R20 tai D-soluiset,** niin että navat asettuvat symbolien "+" ja "–" mukaiseti.
2 Aseta luukun kansi paikalleen. Laite on nyt käyttövalmis.
- Pariston käyttö katkeaa, kun laite liitetään virtalähde.
- Poista paristot, jos laitetta ei tulla käyttämään pitkähköön aikaan.

Paristot sisältävät kemiallisia aineita, joten ne on hävitettävä asianmukaisella tavalla.

Vaihtovirran käyttö

1 Tarkista, **että laitteen pohjaosassa sijaitsevan tyyppikilven osoittama virtajännite vastaa paikallista** sähkövirtalähdettä. Jos näin ei ole, ota yhteys myyntiliikkeeseen tai huoltokeskukseen.
2 Liitä sähköjohto AC MAINS ~ sisäänmenoon ja pistorasiaan.Virtalähde on nyt kytketty ja käyttövalmis.
3 Virtalähteen katkaisemiseksi irrota sähköjohto pistorasiasta.
- Irrota sähköjohto pistorasiasta laitteen suojaamiseksi kovien ukkosilmojen aikana.

RADIO

Radiovastaanotto

1 Käännä nuppia **VOLUME/POWER OFF** myötäpäivään radion kytkemiseksi ja äänenvoimakkuuden säätämiseksi.
- Kuulokkeet voidaan liittää 3.5 mm:n pistokkeella liittimeen 🎧
  - Sisäänrakennettu kaiutin on vaimennettu.
2 Valitse aaltokaista **BAND** kytkintä käyttämällä.
3 Viritä radiokanavalle käyttämällä **TUNING** toimintoa.
- Haluttaessa FM, lähetys vedä kokoontaitettava antenni täyteen pituuteensa. Kallistele ja kääntele antennia. Vähennä sen pituutta, jos signaali on liian voimakas (hyvin lähelle vastaanotinta).
- MW (AM tai LW) lähetyksiä varten laite on varustettu sisäänrakennetulla antennilla, joten tällöin ei tarvita kokoontaitettavaa antennia. Kohdista antenni koko laitetta kääntämällä.
4 Käytä **TONE** kytkintä valitsemaan **NEWS** (uutiset) tai **MUSIC**.(musiikki).
5 Laitteen sammuttamiseksi käännä **VOLUME/ POWER OFF** nuppia vastapäivään sulkuasentoon, kunnes kuulet pienen naksahduksen.

HUOLTO

- Älä pidä laitetta kosteassa ilmassa, sateessa, hiekassa, kuuman lämmityslaitteen läheisyydessä tai suorassa auringonvalossa.
- Puhdista laite pehmeällä, hiukan kostutetulla säämiskällä. Älä käytä puhdistusaineita, jotka sisältävät alkoholia, ammoniakkia, bentseeniä tai hankausaineita, sillä ne voivat vahingoittaa koteloa.

VIANHAKU

Jos laitteeseen tulee vika, tarkista ensin alla olevat kohdat, ennen kuin viet laitteen korjattavaksi.
Jos mikään alla olevista kohdista ei korjaa vikaa, ota yhteys jälleenmyyjään tai huoltoliikkeeseen.

VAROITUS: *Älä avaa laitetta, sillä vaarana on sähköiskun saaminen! Laitetta ei missään tapauksessa saa yrittää korjata itse, sillä muutoin se ei enää kuulu takuun piiriin.*

Ei tehoa

– *Väärä paristonapojen asennus*
- Asenna paristot oikein
– *Paristot tyhjentyneet*
- Vaihda paristot

Ei ääntä (katso myös kohtaa **Ei tehoa)**

– *Äänenvoimakkuus on käännetty alas*
- Lisää äänenvoimakkkuutta
– *Kuulokkeiden pistoke on asennettu laitteeseen*
- Irrota kuulokkeet, kun niitä ei käytetä

Heikko ääni kuulokkeissa/ ääni kuuluu vai yhdeltä kanavalta

– *Kuulokkeiden pistoketta ei ole asennettu kunnolla*
- Asenna pistoke kunnolla

Häiritsevää huminaa/särinää

– *FM-antennia ei ole vedetty täyteen pituuteensa*
- Vedä FM-antenni täyteen pituuteensa

Jatkuva säröily / kohina MW (AM/LW) -lähetyksen aikana

– *Sähköhäiriöitä TV:stä, tietokoneesta, loistevalaisimesta tms*
- Siirrä laite pois sähkölaitteiden läheisyydestä

MUISTUTUS
Muiden kuin tässä kuvattujen säätimien tai säätöjen tai toimenpiteiden käyttö voi aiheuttaa vaarallisen altistuksen säteilylle tai muun turvallisuutta vaarantavan seurauksen.

Ympäristöä koskevia tietoja

Pakkauksessa käytetään vain kahta materiaalia: paperia ja pahvia. Laite on koottu materiaaleista, jotka voidaan kierrättää, jos laitteen purkaa siihen erikoistunut liike. Hävitä pakkausmateriaalit ja vanha laite paikallisten määräysten mukaisesti.

Tämä tuote on Euroopan unionin radiohäiriöitä koskevien vaatimusten mukainen.
Tämä tyyppilaatta sijaitsee laitteen pohjassa.

Ἑλληνικά

Πλήκτρα ρύθμισης (Δείτε εικόνα 1 **)**

① **TUNING -** επιλογή ραδιοφωνικών σταθμών
② **TONE - NEWS/MUSIC** - επιλογή των ηχητικών χαρακτηριστικών
③ **BAND** - επιλογή ραδιοφωνικής συχνότητας FM/MW (ή LW)
④ **VOLUME / POWER OFF** - ενεργοποίηση/ απενεργοποίηση του ραδιοφώνου και ρύθμιση της έντασης
⑤ **Τηλεσκοπική κεραία -** για τη βελτίωση της λήψης στα FM.
⑥ 🎧 **-** μποδοχή 3,5mm για τα ακουστικά
⑦ **AC MAINS ~** - υποδοχή για το καλώδιο τροφοδοσίας
⑧ **Κασάκι της θήκης των μπαταριών** - ανοίξτε για να τοποθετήσετε 2 μπαταρίες R20/UM1/D-cell

ΤΡΟΦΟΔΟΣΙΑ ΕΝΕΡΓΕΙΑΣ

Μπαταρίες (δεν συμπεριλαμβάνονται)

1 Ανοίξτε τη θήκη των μπαταριών και τοποθετήστε σου μπαταρίες τύπου **UM1,R20 ή D-cells**, στους σωστούς πόλους όπως δείχνουν τα σύμβολα "+" και "–"
2 Επανατοποθετείστε το κάλυμμα της θήκης. Η συσκευή είναι τώρα έτοιμη για λειτουργια.
- Η Τροφοδοσια των μπαταριών διακόπτεται όταν η συσκευή είναι συνδεδεμένη με το παροχή ρεύματος.
- Αποσύρετε τις μπαταρίες εάν η συσκευή δεν πρόκειται να χρησιμοποιηθεί για αρκετό καιρό.

Οι μπαταρίες περιέχουν χημικές ουσίες, γι' αυτό η αποκομιδή τους θα πρέπει να γίνεται με υπεύθυνο τρόπο.

Χρήση εναλλασσόμενου ρεύματος

1 Ελέγξτε αν η ηλεκτρική τάση που **αναγράφεται στην πινακίδα τύπου στη βάση της συσκευής αντιστοιχεί στην τοπική** , σας τάση δικτύου. Αν δεν αντιστοιχεί, απευθυνθείτε στο κατάστημα από το οποίο αγοράσατε τη συσκευή ή στο κέντρο τεχνικής εξυπηρέτησης.
2 Συνδέστε το καλώδιο τροφοδοσίας στην υποδοχή AC MAINS ~ και στην πρίζα του τοίχου. Υώρα έχει συνδεθεί η παροχή ρεύματος και η συσκευή είναι έτοιμη για χρήση.
3 Για να σβήσετε τελείως τη συσκευή, αποσυνδέστε το καλώδιο τροφοδοσίας από την πρίζα του τοίχου.
- Αποσυνδέστε το καλώδιο τροφοδοσίας από την πρίζα του τοίχου για να προστατέψετε τη συσκευή σας κατά τη διάρκεια σφοδρών καταιγίδων.

ΡΑΔΙΟ

Επιλογή σταθμών

1 Γυρίοτε το κουμρί **VOLUME/POWER OFF** με τη φορά του ρολογιού για να θέσετε το ράσιο σε λειτουργία και να ρυθμίσετε την ένταση.
- Μπορείτε να συνδέσετε ακουστικά με καλώδιο 3.5mm στην μποδοχή 🎧
  - το ενσωματωμένο μεγάφωνο θα σταματήσει.
2 Επιλέξτε τη μπάντα κυμμάτων χρησιμοποιώντας το διακόπτη **BAND**
3 Επιλέξτε έναν ραδιοφωνικό σταθμό χρησιμοποιώντας το **TUNING**.
- Για τα FM, ανοίξτε τη τηλεσκοπική κεραία. Κλίνετε και στρίψτε την κεραία. Μειώστε το μήκος της αν το σήμα είναι πολύ δυνατο.(πολύ κοντά στον πομπό)
- Για τα μεσαία κύμματα MW (AM ή LW) η συσκευή διαθέτει μια ενσωματωμένη κεραία, κι έτοι η τηλεσκοπική κεραία δεε είναι απαραίτητη. Ρυθμίστε την κεραία στρίβοντας ολόκληρη τη συσκευή.
4 Ρυθμίστε το διακόπτη **TONE** επιλέγοντας **NEWS** (Επκαιρα) ή **MUSIC**.(μουσική).
5 Για να θέσετε τη συσκευή εκτος λειτουργίας στρίψτε το κουμπί **VOLUME/ POWER OFF** προς τη θεση OFF, αντίθετα από τη φορά του ρολογιού, μέχρι να ακούσετε ένα κλικ.

Συντήρηση

- Μην εκθέτετε τη συσκευή σε υγρασία, βροχή, άμμο ή σε υπερβολική θερμότητα από θερμαντικά μέσα ή άμεσα ηλιακή ακτινοβολία.
- Για να καθαρίσετε τη συσκευή, χρησιμοποιήστε ένα μαλακό, υγρό κομμάτι δέρμα. Μη χρησιμοποιείτε απορρυπαντικά που περιέχουν οινόπνευμα, αμμωνία, βενζίνη ή στιλβωτικές ουσίες, οι οποίες μπορεί να βλάψουν το περίβλημα της συσκευής.

Επιλυση προβλημάτων

Αν εμφανιστεί κάποιο πρίβλημα, ελέγξτε πρώτα τα παρακάτω σημεία πριν δώσετε τη συσκευή σας για επισκευή.
Αν δε μπορείτε να επιλύσετε το πρίβλημα ακολουθώντας τις οδηγίες αυτές, συμβουλευτείτε τον προμηθευτή σας ή το τοπικό κέντρο σέρβις.

ΠΡΟΕΙΔΟΠΟΙΗΣΗ *Μην ανοίγετε το περίβλημα της συσκευής διότι υπάρχει κίνδυνος ηλεκτροπληξίας! Σε καμία περίπτωση μην επιχειρήσετε να επισκευάσετε ο ίδιος/ίδια τη συσκευή σας διότι αυτό θα επιφέρει ακύρωση της εγγύησης.*

Δεν υπάρχει ρεύμα

– *Λάθος πολικότητα των μπαταριών*
- Τοποθετήστε τις μπαταρίες με τον σωστό τρόπο
– *Έχουν σδειάσει οι μπαταρίες*
- Αντικαταστήστε τις μπαταρίες

Δεν υπάρχει ήχος (Δείτ επίσης **Δεν υπάρχει ρεύμα)**

– *Δεν είναι ανοιχτό το ρυθμιστικό της έντασης*
- Ανοίξτε το ρυθμιστικό της έντασης
– *Το βύσμα των ακουστικών έχει συνδεθεί*
- Αποσυνδέστε τα ακουστικά αν δεν τα χρησιμοποιείτε

Κακή ποιότητα ήχου ακουστικών/ ήχος μόνο από το ένα κανάλι

– *Το βύσμα των ακουστικών δεν έχει εντελώς εισαχθεί*
- Εισάγετε το βύσμα έντελώς

Σοβαρή παραμόρφωση/βόμβος στο ράδιο

– *Η κεραία των FM δεν έχει ανοιχτεί τελείως*
- Ανοίξτε έντελώς την κεραία των FM

Συνχής τριγμός/σφύριγμα κατά τη λήψη MW (AM/LW) στο ραδιόφωνο

– *Παρεμβολές από ηλεκτρικές συσκευές, όπως τηλεόραση, Η/Υ, λάμπα φθορίου κλπ.*
- Απομακρύνετε το ραδιορολόι από άλλες ηλεκτρικές συσκευές

ΠΡΟΣΟΧΗ
Οποιαδήποτε διαδικασία, χρήση ή ρύθμιση των ρυθμιστικών πλήκτρων και διακοπτών εκτός των προβλεπόμενων στο παρόν εγχειρίδιο, μπορεί να έχει ως αποτέλεσμα την επιβλαβή έκθεση σε ακτινοβολία ή άλλη επικίνδυνη λειτουργία.

Πληροφορίες σχετικά με το περιβάλλον

Η συσκευασία έχει περιοριστεί στο ελάχιστο προκειμένου να διαχωρίζεται εύκολα σε δυο υλικά: χαρτί και χαρτόνι.
Η συσκευή αποτελείται από υλικά που μπορούν να ανακυκλωθούν ή να αποσυναρμολογηθούν από ειδικούς επαγγελματίες. Παρακαλούμε, τηρείστε τους κανονισμούς της περιοχής/χώρας σας σχετικά με την καταστροφή των υλικών συσκευασίας και των παλαιών συσκευών.
Το προϊόν αυτό πληροί τις προδιαγραφές της Ευρωπαϊκής Κοινότητας σχετικά με τις παρεμβολές ραδιοφωνικών συχνοτήτων.

Το πρϊόν αυτό πληροί τις τουςτήσεις της Ευρωπαϊκής Ενωσης ως προς τις ραδιοπαρεμβολώς.
Η πινακίδα τύπου βρίσκεται στη βάση της συσκευής.

Polski

ELEMENTY STERUJĄCE (patrz rysunki 1 **)**

① **TUNING -** ustawianie stacji radiowych
② **TONE - NEWS/MUSIC** - charakterystyki dźwięku
③ **BAND** - przełączanie zakresu fali radiowych FM/MW (lub LW).
④ **VOLUME / POWER OFF** - wączanie/ wyączanie odbiornika oraz regulacja siły głosu
⑤ **Antena teleskopowa** - poprawa odbioru fal FM.
⑥ 🎧 - gniazdko słuchawek 3,5 mm
⑦ **AC MAINS ~** - gniazdko kabla zasilania
⑧ **Pokrywa kieszeni bateryjnej** - otworzyć w celu włożenia baterii 2x R20/UM1/D-cell

ZASILANIE

Baterie (opcjonalne)

1 Otworzyć pokrywę kieszeni bateryjnej i włożyć dwie baterie alkaliczne typu **UM1,R20 lub D**, zgodnie z oznaczeniem biegunów "+" oraz "–".
2 Włożyć pokrywę z powrotem. Zestaw jest gotowy do użytku.
- Po włączeniu zasilania sieciowego, baterie zostaną odłączone.
- Należy wyjąć baterie, jeżeli zestaw nie będzie użytkowany przez dłuższy okres.

Baterie zawierają szkodliwe substancje chemiczne, dlatego należy wyrzucać je tylko do odpowiednich kontenerów

Zasilanie sieciowe

1 Przed rozpoczęciem użytkowania należy sprawdzić, czy poziom napięcia **na umieszczonej na spodzie obudowy tabliczce znamionowej** jest identyczny z napięciem w sieci elektrycznej. W innym wypadku należy zasięgnąć porady sprzedawcy lub serwisu.
2 Podłączyć kabel zasilania do gniazdka AC MAINS ~ oraz do gniazdka w ścianie. Zestaw jest włączony do sieci. Zestaw jest gotowy do użytku.
3 W celu całkowitego wyłączenia zasilania należy wyjąć kabel z gniazdka w ścianie.
- Podczas burzy należy odłączyć kabel zasilania z gniazdka dla ochrony zestawu.

RADIO

Odbiór radiowy

1 Przekręcić przełącznik **VOLUME/POWER OFF** zgodnie z ruchem wskazówek zegara w celu włączenia radia oraz wyregulowania siły głosu.
- Można podłączyć słchawki z wtyczką 🎧 3,5 mm do gniazdka zestawu.
  - Wbudowany głośnik ulegnie wyłączeniu.
2 Wybrać pasmo radiowe klawiszem **BAND**.
3 Wybrać stację radiową klawiszem **TUNING**.
- Dla FM: Wyciągnąć antenę teleskopową. Opuścić i obrócić antenę w celu uzyskania najlepszego odbioru. Jeżeli sygnał radiowy jest zbyt silny (zbyt blisko od przekaźnika), należy skrócić antenę.
- Dla MW (AM lub LW) : Odbiornik korzysta z anteny wewnętrznej, dlatego antena teleskopowa jest niepotrzebna. Należy obracać całym urządzeniem.
4 Wyregulować barwę głosu klawiszem **NEWS** lub **MUSIC**.
5 Aby wyłączyć zestaw, należy obrócić pokrętło **VOLUME/ POWER OFF** w lewo przeciwnie OFF do ruchu wskazówek zegara, do usłyszenia cichego trzasku.

KONSERWACJA

- Nie wolno wystawiać urządzenia na działanie wilgoci, deszczu, piasku, ani narażać na działanie silnych źródeł ciepła, np. kaloryferów lub bezpośrednich promieni słonecznych.
- Zabrudzenia i kurz na obudowie urządzenia należy usuwać miękką, lekko zwilżoną ściereczką irchową. Do czyszczenia nie wolno używać środków zawierających alkohol, amoniak lub materiały ścierne, gdyż środki te mogą uszkodzić obudowę.

USUWANIE USTEREK

W przypadku zaistnienia problemu, przed oddaniem zestawu do naprawy należy sprawdzić poniższą listę.
Jeżeli pomimo wskazówek problemu nie udało się zlikwidować, należy skontaktować się ze sprzedawcą lub serwisem.

OSTRZEŻENIE: *W żadnym wypadku nie wolno naprawiać zestawu we własnym zakresie, oznacza to bowiem utratę gwarancji. Nie wolno otwierać obudowy – grozi to porażeniem elektrycznym*

Brak zasilania

– *Odwrotnie włożone baterie*
- Włożyć baterie we właściwy sposób
– *Wyczerpane baterie*
- Włożyć nowe baterie

Brak dźwięku (patrz również **Brak zasilania)**

– *Siła głosu zmiejszona do minimum*
- Zwiększyć siłę głosu
– *Podłączone są słuchawki*
- Wyjąć wtyczkę słuchawek, jeżeli z nich nie korzystamy

Słaby dźwięk w słuchawkach/ dźwięk tylko z jednego kanału

– *Wtyczka słchawek nie jest włożona do końca*
- Włożyć wtyczkę słuchawek do końca

Silny przydźwięk/szum w radiu

– *Antena FM nie jest w pełni wyciągnięta*
- Utrzymywać antenę FM w pełni rozciągniętą

Stałe szumy i przydźwięk przy odbiorze na falach MW (AM/LW)

– *Zakłócenia od telewizora, komputera, jarzeniówek, itd.*
- Oddalić radio od innego sprzętu elektrycznego.

UWAGA
Operowanie klawiszami lub pokrętłami w sposób odbiegający od zalecanego albo wykonywanie procedur innych, niż zawarte w niniejszej instrukcji, może narazić użytkownika na niebezpieczne promieniowanie lub inne zagrożenia.

Informacje ekologiczne

Nie używamy żadnych zbędnych opakowań. Opakowanie można łatwo rozdzielić na dwa składniki: papier i karton.
Zestaw składa się z materiałów, które mogą zostać poddane procesowi odzysku, o ile przeprowadzi to wyspecjalizowana firma. Prosimy o przestrzeganie przepisów lokalnych dotyczących składowania opakowań i przestarzałych urządzeń.

Producent zastrzega możliwość wprowadzania zmian technicznych. Urządzenie spełnia wymogi Unii Europejskiej dotyczące poziomu zakłóceń radiowych.Tabliczka znamionowa znajduje się na spodzie obudowy.

1

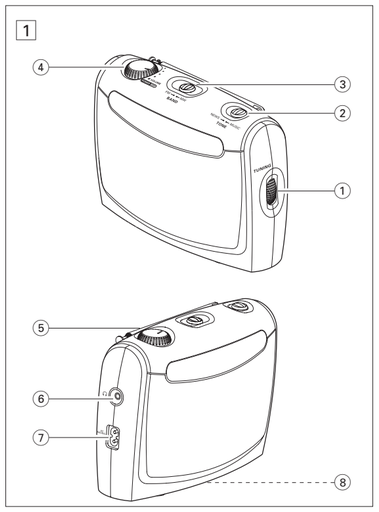

NOTAS

Данные о произведенном ремонте:

Дата поступления в ремонт: _____
Дата окончания ремонта: _____
№ квитанции: _____
Вид неисправности: _____
_____

Подпись
Штамп сервис-центра

Дата поступления в ремонт: _____
Дата окончания ремонта: _____
№ квитанции: _____
Вид неисправности: _____
_____

Подпись
Штамп сервис-центра

АЯ46

№ талона (Card #)

PHILIPS РОССИЯ

БЫТОВАЯ ЭЛЕКТРОНИКА
ГАРАНТИЙНЫЙ ТАЛОН (warranty card)

ИЗДЕЛИЕ (item) _____ МОДЕЛЬ (type/version) _____ / __
СЕРИЙНЫЙ № (serial #) _____
ДАТА ПРОДАЖИ (date of purchase) _____
ФИРМА-ПРОДАВЕЦ (seller) _____
ПОДПИСЬ ПРОДАВЦА (seller's signature) _____

ПЕЧАТЬ ПРОДАВЦА (seller's stamp) _____

Настоящий талон действителен только при наличии печати и заполнения всех приведенных выше граф.

(This card is only valid when all information is filled in and the stamp is present.)

ПОКУПАТЕЛЬ (buyer) _____
АДРЕС (address) _____
ТЕЛЕФОН (telephone) _____

Русский

Органы управления (см Рис 1)

① **TUNING -** для настройки на радиостанции
② **TONE - NEWS/MUSIC** - для регулировки уровня звуков
③ **BAND** - для выбор диапазона волн FM/MW (или LW)
④ **VOLUME / POWER OFF** - вкл/выкл радио и для регулировки уровня громкости.
⑤ **Телескопическая антенна** - для улучшения приема диапазона FM
⑥ ☊ - гнездо 3,5 мм для стереонаушников
⑦ **AC MAINS ~** -гнездо для сетевого провода
⑧ **Крышка отделения для батарей** - следует открыть для того, чтобы вставить батареи: 2x R20/UM1/D-cell

ПИТАНИЕ

Батареи (по опции)

1 Откройте отделение для батарей и вставьте две батареи типа **UM1,R20 или D-cells**, соблюдая правильную полярность как показано символами "+" и "–".
2 Установите на место крышку отделения для батарей, Теперь устройство готово к работе.
- Питание от батарей отключаестя, если устройство подсоединяется к AC(переменного тока)
- Удалите батареи, если устройство не будет использоваться на протяжении продолжительного времени.

Батареи содержат химические вещества, поэтому их следует выбрасывать соответствующим образом.

Использование сети переменного тока

1 Проверьте, соответствует ли напряжение местной сети сетевому напряжению устройства, **указанному на типовой таблице, находящейся на основании устройства.** Если это значение не соответствует указанному, проконсультируйтесь с вашим дилером или ремонтной мастерской.
2 Подсоедините сетевой провод к гнезду AC MAINS ~ и настенной розетке. Таким образом питание от сети подключено и готово к использованию.
3 Для того, чтобы полностью отключить устройство, следует отсоединить сетевую вилку от настенной розетки.
- При сильных грозах отсоедините сетевой провод от настенной розетки для того, чтобы защитить ваше устройство.

РАДИО

Прием радио

1 Поверните ручку **VOLUME/POWER OFF** в направлении по часовой стрелке для того, чтобы включить радио и отрегулировать громкость.
- Вы можете подсоединить в гнездо наушники с помощью штыря диаметром ☊ 3,5 мм.
  - Встроенная колонка отключется.
2 Выберите диапазон волн с помощью выключателя **BAND**.
3 Настройтесь на радиостанцию с помощью ручки **TUNING**.
- Для диапазона FM, растяните телескопическую антенну. Наклоните и поверните антенну. Уменьшите ее длину в том случае, если сигнал слишком сильный (очень близко к транслятору).
- Для диапазона MW (AM или LW) устройство снабжено встроенной антенной, следовательно, телескопическая антенна не нужна. Установите положение антенны путем поворота всего устройства.
4 Установите переключатель тона путем выбора **NEWS / MUSIC**.
5 Для того, чтобы выключить устройсто, поверните ручку **VOLUME/ POWER OFF** в направлении.против часовой стрелки в положение OFF и вы услышите негромкий щелчок.

УХОД

- Берегите устройство от влаги, дождя, песка и чрезвычайной теплоты, вызванной отопительным оборудованием или прямым солнечным светом.
- Чистить устройство следует с помощью мягкой, слегка увлажненной замши. Не пользуйтесь средствами для чистки, содержащими алкоголь, аммиак, бензол или абразивные вещества, т.к. они могут повредить корпус.

УСТРАНЕНИЕ НЕИСПРАВНОСТЕЙ

В случае неисправности перед тем, как обратиться в ремонтную мастерскую, проверьте приведенные ниже советы.
Если вам не удалось устранить неисправность, проконсультируйтесь с вашим дилером или ремонтной мастерской.

ПРЕДУПРЕЖДЕНИЕ: *Ни в коем случае не пытайтесь отремонтировать устройство самостоятельно, т.к. это лишит вас гарантии. Не открывайте устройство, т.к. возможет удар электрическим током.*

Нет энергии
– *Неправильная полярность батарей*
- Вставьте батарей правильно
– *Батареи разрядились*
- Замените батареи

Нет звука(см. также **Нет энергии)**
– *Громкость установлена на минимум*
- Увеличьте громкость
– *Вставлен штырь наушников*
- Отсоедините наушники, если вы ими не пользуетесь

Плохое качество звука с наушников / звук поступаат твлько с одноло канала
– *Штырь наушников вставлен не ло конца*
- Вставьте штырь до конца

Сильное гудение/искажение при радиоприеме
– *Антенна FM вытянсута не до конца*
- Растяните антенну FM полностью

Продолжительный треск/свист при приеме диапазона MW (AM/LW)
– *Электрическая интерференция с телевизором, компьютером, флюоресцентной лампой и т.д.*
- Переместите устройство дальше от другого электрического оборудования.

ВНИМАНИЕ

Использование кнопок или выполнение регулировок и операций, не описанных в данном руководстве, может привести к освобождению опасной радиации или другим опасностям.

ИНФОРМАЦИЯ ПО ОХРАНЕ ОКРУЖАЮЩЕЙ СРЕДЫ

Упаковка сведена до минимума и может быть легко разделена на два материала: бумагу и картон.
Ваше устройство изготовлено из материалов, которые могут быть рециркулированы при условии, что разборка выполняется специализированным предприятием. Просим вас соблюдать постановления местных властей относительно выброса упаковочных материалов и вышедшего из употребления оборудования.

Данное изделие соответствует требованиями по интерференции Европейского Сообщества.
Типовая таблица находится на основании устройства.

Česky

OVLÁDÁNÍ (viz Obr. 1)

① **TUNING -** naladění rozhlasové stanice
② **TONE - NEWS/MUSIC** - nastavení síly zvuku tónů
③ **BAND** - volba vlnového pásma FM/MW (nebo LW)
④ **VOLUME / POWER OFF** - zapne/ vypne radio a nastavení síly zvuku
⑤ **Teleskopická anténa** - zlepšení příjmu vysílaní FM
⑥ ☊ - 3,5 mm přípoj sluchátek
⑦ **AC MAINS ~** - přípoj síťového kabelu
⑧ **Víko prostoru pro napájecí články** - po jeho otevření lze vložit 2 kusů monočlánků typu R20/UM1/D-cell

NAPÁJENÍ

Napájecí články (nepatří k příslušenství)

1 Otevřte prostor pro napájecí články a vložte podle označení "+" a "–" se správnou polaritou dva monočlánky typu **UM1,R20 nebo D**.
2 Zavřete víko prostoru pro napájecí články. Přístroj je připraven na použití.
- Připojíte-li k přístroji místní síti, nebude napájen z napájecích článků.
- Nebudete-li přístroj delší dobu používat, napájecí články vyjměte.

Napájecí články obsahují chemikálie, proto je odhazujte pouze do určených nádob na odpadky.

Napájení ze sítě

1 Přesvědčte se, zda napětí v místní světelné síti souhlasí s hodnotou **uvedenou na štítku na spodní straně přístroje**. Není-li tomu tak, obraťte se na prodejnu nebo na servis.
2 Jeden konec síťového kabelu zasuňte do vstupu AC MAINS ~ a jeho druhý konec do zásuvky. Přístroj bude napájen ze sítě a je připraven na použití.
3 Přejete-li si přístroj zcela odpojit od sítě, vytáhněte zástrčku ze zásuvky.
- Při silné bouři vytáhněte zástrčku ze zásuvky, chráníte tím přístroj.

RADIOPŘIJÍMAČ

Příjem rozhlasových stanic

1 Otočením knoflíku **VOLUME/POWER OFF** ve směru chodu hodin zapněte radiopřijímač a nastavte sílu zvuku.
- Připojte sluchátka s přípojem ☊ 3.5 mm.
  - V tomto případě.nebude vestavěný reproduktor ozvučen.
2 Spínačem **BAND** zvolte vlnové pásmo.
3 Regulátorem **TUNING** nalaďte rozhlasovou stanici
- Zvolíte-li pásmo FM, vysuňte teleskopickou anténu. Nakloňte a otáčejte anténu. Je-li signál příliš silný, snižte její délku (vysílač je příliš blízko)
- Pro příjem pásma MW (AM a LW) má přístroj vestavěnou anténu, proto teleskopická anténu není potřebná. Otáčením celého přístroje nastavte anténu do správného směru.
4 Spínačem **NEWS** a **MUSIC**.nastavte charakter zvuku.
5 Přejete-li si vypnout přístroj, otočte knoflík **VOLUME/ POWER OFF** v protisměru chodu hodin do pozice OFF až uslyšíte slabé cvaknutí.

ÚDRŽBA

- Chraňte přístroj před vlhkostí, deštěm a extrémně vysokými teplotami, jaké bývají například v blízkostí topných těles nebo na místě vystaveném slunečnímu záření.
- Přístroj čistěte měkkou, jemně navlhčenou jelenicí. Nepoužívejte alkohol, čpavek, benzín nebo abrazivní čisticí prostředky, protože by se mohl poškodit kryt přístroje.

ODSTRAŇOVÁNÍ ZÁVAD

Při výskytu jakékoliv závady, předtím, než odnesete přístroj do opravny, zkontrolujte ho podle níže uvedených bodů.
Nepodaří-li se Vám závadu podle našich návrhů odstranit, obraťte se na distributora nebo na servis.

UPOZORNĚNÍ: *Za žádných okolností se nepokoušejte přístroj sami opravit, ztratíte tím nárok na záruku. Neotvírejte kryt přístroje, vystavujete se nebezpečí zásahu elektrickým proudem.*

Není napětí
– *Napájecí články jsou vloženy nesprávnou polaritou*
- Vložte napájecí články podle označení
– *Vyčerpané napájecí články*
- Vyměňte napájecí články

Není zvuk (viz ještě **Není napětí)**
– *Síla zvuku je nastavena na příliš nízkou hodnotu*
- Nastavte sílu zvuku na vyšší hodnotu
– *Zůstala připojena sluchátka*
- Odpojte sluchátka, jakmile je nepoužíváte

Špatná kvalita zvuku ve sluchátkách/pouze jeden kanál je ozvučen
– *Přípoj sluchátek není zasunutý na doraz*
- Zasuňte přípoj sluchátek na doraz

Šum na příjmu rozhlasových stanic/zkreslený příjem
– *Anténa FM není úplně vysunutá*
- Vysuňte úplně anténu FM

Příjem MW (AM/LW) je stále rušen praskáním/pískotem
– *Televize, počítač, zářivka atd. způsobují elektrickou interferenci.*
- Umístěte přístroj ve větší vzdálenosti od různých elektrických zařízení.

UPOZORNĚNÍ

Budete-li ovládací tlačítka používat jinak než je uvedeno v tomto návodu k použití, provedete-li jiná nastavení nebo aplikujete-li jiné postupy než jaké jsou v návodu uvedené, vystavíte se nebezpečí ozáření škodlivými paprsky nebo může dojít k jiné nepředvídané události.

PRO OCHRANU ŽIVOTNÍHO PROSTŘEDÍ

Obalový materiál byl zredukován na minimálně možný, aby se dal snadno rozdělit na dvě suroviny: papír a lepenku.
Přístroj je vyroben z materiálu, který lze znovu zpracovat, vykonává-li demontáž odborná firma. Obalový materiál a už nepoužitelný přístroj odkládejte, prosím, podle místních předpisů do stanovených nádob na odpadky

Přístroj odpovídá předpisům Evropského společenství vztahujícím se na poruchy v rádiové frekvenci.
Výrobní štítek najdete na spodní straně přístroje.

Slovensky

OVLÁDACIE GOMBÍKY (viď obr 1)

① **TUNING -** naladenie rozhlasovej stanice
② **TONE - NEWS/MUSIC** - nastavenie sily zvuku tónů
③ **BAND** - voľba vlnového pásma FM/MW (alebo LW)
④ **VOLUME / POWER OFF** - vypínanie alebo zapínanie rádioprijímača a nastavenie sily zvuku
⑤ **Teleskopická anténa -** zlepšenie príjmu vysielania FM
⑥ ☊ - 3,5 mm prípoj slúchadiel.
⑦ **AC MAINS ~** - prípoj sieťového kabelu
⑧ **Viečko priestoru pre napájecie články** - po jeho otvorení je možné vložiť 2 kusov monočlánkov typu R20/UM1/D-cell

NAPÁJANIE

Napájacie články (nepatria k príslušenstvu)

1 Otvorte priestor pre napájacie články a vložte podľa označenia "+" a "–" so správnou polaritou dva monočlánky typu **UM1,R20 alebo D**.
2 Zatvorte viečko priestoru pre napájacie články Prístroj je pripravený na použitie.
- Ak pripojíte k prístroju miestnej sieti, nebude napájaný z napájacích článkov.
- Ak nebudete prístroj dlhší dobu používať, napájacie články vyberte.

Napájacie články obsahujú chemikálie, preto ich odhadzujte iba do určených nádob na odpadky.

Napájanie zo siete

1 Presvedčte sa, či napätie v miestnej svetelnej sieti súhlasí s hodnotou **uvedenou na štítku na spodnej strane prístroja.** Ak tomu tak nie je, obráťte sa na predajňu alebo na servis.
2 Jeden koniec sieťového kabelu zasuňte do vstupu AC MAINS ~ a jeho druhý koniec do zásuvky. Prístroj je pod napätím a ja pripravený. na použitie.
3 Ak si želáte prístroj celkom odpojiť od siete, vytiahnite zástrčku zo zásuvky.
- Pri silnej búrke vytiahnite zástrčku zo zásuvky, chránite tým prístroj.

RÁDIOPRIJÍMAČ

Príjem rozhlasových staníc

1 Otočením gombíka **VOLUME/POWER OFF** v smere chodu hodín zapnite rádioprijímač a nastavte silu zvuku
- Pripojte slúchadlá s prípojom ☊ 3.5 mm.
  - V tomto prípade nebude vstavaný reproduktor ozvučený.
2 Spínačom **BAND** zvoľte vlnové pásmo.
3 Regulátorom **TUNING** nalaďte rozhlasovú stanicu.
- Ak zvolíte pásmo FM, vysuňte teleskopickú anténu. Nakloňte a otáč ajte anténu. Ak je signál príliš silný, znížte jej dĺžku(vysielač je príliš blízko).
- Pre príjem pásma MW (AM a LW) má prístroj vstavanú anténu preto teleskopická anténa nie je potrebná. Otáčaním celého prístroja nastavte anténu do správneho smeru.
4 Spínačom **NEWS** a **MUSIC** nastavte charakter zvuku.
5 Ak si želáte vypnúť prístroj otočte gombík **VOLUME/ POWER OFF** v protismere chodu hodín do pozície OFF až počujete slabé cvaknutie.

ÚDRŽBA

- Chráňte prístroj pred vlhkosťou, dažďom a extrémne vysokými teplotami, aké bývajú napríklad v blízkosti výhrevných telies alebo na mieste vystavenom slnečnému žiareniu.
- Prístroj čistite mäkkou, jemne navlhčenou jelenicou. Nepoužívajte alkohol, čpavok, benzín alebo abrazívne čistiace prostriedky, pretože by sa mohol poškodiť kryt prístroja.

ODSTRAŇOVANIE CHÝB

Pri výskytu akejkoľvek závady, predtým, než odnesiete prístroj do opravovne, skontrolujte ho podľa niže uvedených bodov.
Ak sa Vám nepodarí závadu podľa našich návrhov odstrániť, obráťte sa na distribútora alebo na servis.

UPOZORNENIE: *Za žiadnych okolností sa nepokúšajte prístroj sami opraviť, stratíte tým nárok na záruku. Neotvárajte kryt prístroja, vystavujete sa nebezpečenstvu zásahu elektrickým prúdom.*

Nie je napätie
– *Napájacie články sú vložené s nesprávnou polaritou*
- Vložte napájacie články podľa označenia
– *Vyčerpané napájacie články*
- Vymeňte napájacie články

Nie je zvuk (pozri ešte **Nie je napätie)**
– *Síla zvuku je nastavená na príliš nízku hodnotu*
- Nastavte silu zvuku na vyššiu hodnotu
– *Zostali pripojené slúchadlá*
- Odpojte slúchadlá, keď ich nepoužívate

Zlá kvalita zvuku v slúchadlách/iba jeden kanál je ozvučený
– *Prípoj slúchadiel nen je zasunutý na doraz*
- Zasuňte prípoj slúchadiel na doraz

Šum na príjme rozhlasových stanic/skreslený príjem
– *Anténa FM nen je úplne vysunutá*
- Vysuňte úplne anténu FM

Príjem MW (AM/LW) je neustále rušený praskaním/piskotom
– *Televízor, počítač, žiarivka atď. spôsobujú elektrickú interferenciu.*
- Umiestnite prístroj vo väčšej vzdialenosti od rôznych elektrických zariasení.

UPOZORNENIE

Ak budete ovládacie gombíky používať inakšie ako je uvedené v tomto návode na použitie, ak vykonáte iné nastavenia alebo aplikujete iné postupy než aké sú v návode uvedené, vystavíte sa nebezpeäenstvu škodlivého ožiarenia alebo môže dôjsť k inej neočakávanej udalosti.

PRE OCHRANU ŽIVOTNÉHO PROSTREDIA

Obalový materiál bol zredukovaný na minimálne možný, aby sa dal ľahko rozdeliť na dve suroviny: papier a kartón.
Prístroj je vyrobený z materiálu, ktorý je možné znovu spracovať, ak demontáž vykonáva odborná firma. Obalový materiál a už nepoužiteľný prístroj odkladajte, prosím, podľa miestnych predpisov do stanovených nádob na odpadky.

Prístroj odpovedá predpisom Európskeho spoločenstva vzťahujúcim sa na poruchy v rádiovej frekvencií.
Výrobný štítok nájdete na spodnej strane prístroje.

Magyar

KEZELŐSZERVEK (Lásd 1)

① **TUNING -** hangolás egy rádióadóra
② **TONE - NEWS/MUSIC** - a mély/magas hangok beállítása
③ **BAND** - az FM/MW (vagy LW) hullámsáv kiválasztása
④ **VOLUME / POWER OFF** - rádió be-/kikapcsolása és a hangerő beállítása
⑤ **Teleszkópantenna** - az FM adás vételének javításához
⑥ ☊ - 3,5 mm-es fejhallgató-csatlakozó.
⑦ **AC MAINS ~** - a hálózati kábel csatlakozója
⑧ **Az elemtartó fedele** - ezt kinyitva lehet a 2 darab R20/UM1/D-cells típusú elemet behelyezni

FESZÜLTSÉGELLÁTÁS

Elemek (nem tartozék)

1 Nyissa ki az elemtartót és helyezzen be két darab **UM1,R20 vagy D-**típusú elemet a "+" és "–" jelzésnek megfelelően polaritáshelyesen.
2 Tegye.vissza az elemtartót fedelét. A készülék most már működőképes.
- Ha a készülékhez hálózati feszültség csatlakoztat, akkor nem kap feszültséget az elemekről.
- Vegye ki az elemeket, ha hosszabb ideig nem szándékozik használni a készüléket.

Az elemek vegyi anyagokat tartalmaznak, ezért csak a megfelelő hulladékgyűjtőbe helyezhetők.

Hálózati feszültség

1 Ellenőrizze, hogy a helyi hálózati feszültség megfelel-e **a készülék alján található adattáblán jelzett értéknek**. Ha nem, akkor forduljon a forgalmazóhoz vagy a szervizhez
2 Csatlakoztassa a hálózati csatlakozókábelt az AC MAINS ~ bemenetbe és a fali dugaljba. A készülék feszültséget kap a hálózatról és használatra kész.
3 Ha teljesen meg akarja szüntetni a feszültségellátást, akkor húzza ki a hálózati csatlakozót a fali dugaljból.
- Erős viharban húzza ki a hálózati csatlakozót a fali dugaljból, ezzel óvja a készüléket.

RÁDIÓ

Rádióadó vétele

1 A **VOLUME/POWER OFF** gombot az óramutató járásával egyező irányban elforgatva kapcsolja be a rádiót és állítsa be a hangerőt.
- Csatlakoztathat fejhallgatót, melynek csatlakozója ☊ 3.5 mm.
  - Ilyenkor a beépített hangszóró nem szól.
2 A **BAND** kapcsolóval válassza ki a hullámsávot.
3 A **TUNING** szabályzóval hangoljon egy rádióadóra.
- Ha az FM sávot választotta, húzza ki a teleszkópantennát. Döntse meg és forgassa el az antennát. Csökkentse a hosszát, ha túl erős a jel (nagyon közel van egy átjátszóadó)
- Az MW (AM és LW) sáv vételéhez a készülékbe be van építve antenna, ezért a teleszkópantennára nincs szükség. A készülék elforgatásával állítsa megfelelő irányba az antennát.
4 Állítsa be a hangszínt a **NEWS** és **MUSIC** kapcsolóval.
5 Ha ki akarja kapcsolni a készüléket, forgassa a **VOLUME/ POWER OFF** gombot az óramutató járásával ellentétes irányban OFF állásba, ekkor egy halk kattanást fog hallani.

KARBANTARTÁS

- Óvja a készüléket a nedvességtől, csapadéktól, homoktól, és az olyan túlzott hőhatástól, ami fűtőtest közelében vagy közvetlen napsütésen lehet.
- A készüléket puha, enyhén megnedvesített szarvasbőrrel lehet tisztítani. Ne használjon alkoholt, ammóniát, benzint vagy súrolóanyagot tartalmazó tisztítószert, mert ezek károsíthatják a készülék házát.

HIBAKERESÉS

Ha bármilyen hiba előfordul, mielőtt javíttatni vinné a készüléket, ellenőrizze az alább felsoroltakat.
Ha a felsorolt javaslatok alapján nem tudja megoldani a problémát, akkor forduljon a forgalmazóhoz vagy a szervizhez.

FIGYELMEZTETÉS: *Semmilyen körülmények között se próbálja önnaga megjavítani a készüléket, mert ebben az esetben megszűnik a garancia. Ne nyissa ki a készülék borítását, mert áramütés érheti.*

Nincs feszültség
– *Az elemek nem megfelelő polaritással vannak behelyezve*
- Helyezze be az elemeket a jelzéseknek megfelelően
– *Az elemek kimerültek*
- Cserélje ki az elemeket

Nincs hang (lásd meg **Nincs feszültség)**
– *A hangerő túl kicsire van állítva*
- Állítsa nagyobbra a hangerőt
– *Fejhallgató van csatlakoztatva*
- Húzza ki a fejhallgatót, *amikor nem* használja

A fejhallgató hangminősége rossz/csak az egyik csatornán van hang
– *A fejhallgató csatlakozója nincs teljesen bedugva*
- Dugja be teljesen a csatlakozót

A rádióadás vétele zajos/torz
– *Az FM antenna nincs teljesen kihúzva*
- Húzza ki teljesen az FM antennát

MW (AM/LW) adás vételekor folyamatos recsegés/sípolás hallható
– *Televízió, számítógép, fénycső stb. elektromos interferenciát okoz.*
- Vigye távolabb a készüléket az egyéb elektromos berendezésektől.

FIGYELEM

Ha nem az ezen kézikönyvben ismertetett módon használja a szabályzókat, végzi el a beállításokat, vagy más eljárásokat alkalmaz, akkor veszélyes sugárzás érheti, vagy más, bizonytalan kimeneteli esemény történhet

KÖRNYEZETVÉDELMI SZEMPONTOK

A csomagolást a minimálisra csökkentettük, hagy az könnyen szétválasztható legyen két anyagra: papírra és kartonra.
A készülék olyan anyagokból áll, melyek újrahasznosíthatók, ha a szétszerelést hozzáértő cég végzi. Kérjük, hogy a csomagolóanyagokat és a kiöregedett készüléket a helyi előírások figyelembe vételével helyezze a hulladékgyűjtőkbe.

A termék megfelel az Európai Unió rádiófrekvenciás zavarra vonatkozó előírásainak.
Az adattábla a készülék alján található.

SLOVAK REPUBLIC

Prístroj sa nesmie používať v mokrom a vlhkom prostredí! Chránte pred striekajúcou a kvapkajúcou vodou!

ČESKA REPUBLIKÁ

Záruka
Pokud byste z jakéhokoli důvodu přístroj demontovali, vždy nejdříve vytáhněte síťovou zástrčku.
Přístroj chraňte před jakoukoli vlhkostí i před kapkami vody.

MAGYARORSZÁG

Minőségtanúsítás
A garanciajegyen feltüntetett forgalombahozó vállalat a 2/1984. (III.10.) BkM-IpM együttes rendelet értelmében tanúsítja, hogy ezen készülék megfelel a műszaki adatokban megadott értékeknek.

Figyelem!
A meghibásodott készüléket - beleértve a hálózati csatlakozót is - csak szakember (szerviz) javíthatja.

Ne tegye ki a készüléket esőnek vagy nedvesség hatásának!

Garancia
A forgalombahozó vállalat a termékre 12 hónap garanciát vállal.

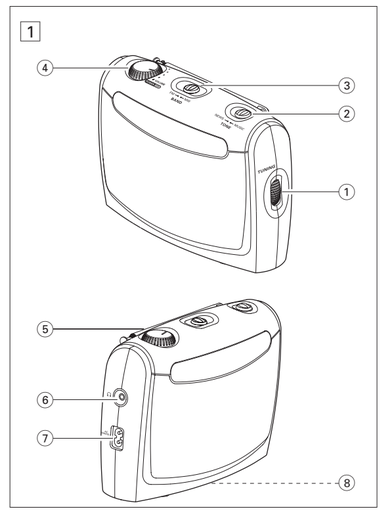

MAGYARORSZÁG

Névleges feszültség .....230 V
Elemes működéshez.....2 x R20
Névleges frekvencia .....50 Hz

Teljesítmény
maximális ..... 7 W
névleges .....6 W

Érintésvédelmi osztály II.

Tömeg.....0,67 kg

Befoglaló méretek
szélesség.....213 mm
magasság.....147 mm
mélység.....77 mm

Rádiórész vételi tartomány
URH.....87,5–108 MHz
Középhullámú.....526,5–1606,5 kHz
Hosszúhullámú .....148,5–283,5 kHz

Erősítőrész
Kimeneti teljesítmény .....1,2 W PMPO
150m W RMS

NOTAS

NOTAS

Настоящая гарантия предоставляется изготовителем в дополнение к правам потребителя, установленным действующим законодательством Российской Федерации, и ни в коей мере не ограничивает их.

Настоящая гарантия действует в течение одного года с даты приобретения изделия и подразумевает гарантийное обслуживание изделия в случае обнаружения дефектов, связанных с материалами и работой. В этом случае потребитель имеет право, среди прочего, на бесплатный ремонт изделия. Настоящая гарантия действительна при соблюдении следующих условий:

1. Изделие должно быть приобретено только на территории России, причем исключительно для личных бытовых нужд. Изделие должно использоваться в строгом соответствии с инструкцией по эксплуатации с соблюдением правил и требований безопасности.

2. Обязанности изготовителя по настоящей гарантии исполняются на территории России продавцами и официальными обслуживающими (сервис) центрами.

3. Настоящая гарантия не распространяется на дефекты изделия, возникшие в результате:
а) химического, механического или иного воздействия, попавших посторонних предметов, насекомых во внутрь изделия;
б) неправильной эксплуатации, включая, но не ограничиваясь, использованием изделия не по его прямому назначению и установку в эксплуатацию изделия в нарушение правил и требований безопасности;
в) износа деталей отделки, ламп, батарей, защитных экранов, накопителей мусора, ремней, щеток и иных деталей с ограниченным сроком использования;
г) ремонта и/или наладки изделия, если они произведены любыми иными лицами кроме обслуживающих центров;
д) адаптации и изменения с обычной сферы применения изделия, указанной в инструкции по эксплуатации.

4. Настоящая гарантия действительна по предъявлении вместе с оригиналом настоящего талона оригинала товарного чека, выданного продавцом, и изделия, в котором обнаружены дефекты.

5. Настоящая гарантия действительна только для изделий, используемых для личных бытовых нужд, и не распространяется на изделия, которые используются для коммерческих, промышленных или профессиональных целей.

По всем вопросам гарантийного обслуживания изделий Филипс обращайтесь к Вашему местному продавцу.

Фирма Филипс устанавливает следующие сроки службы изделия:

Группа 1–5 лет

Радио, радиобудильники, магнитолы, переносные магнитолы, телефонные аппараты (проводные) и другая продукция, имеющая небольшую стоимость.

Группа 2–7 лет

Персональные компьютеры и переферийные устройства, цветные телевизоры (включая проекционные), видеомагнитофоны, автомобильные магнитолы, Hi-Fi звуковоспроизводящая аппаратура (включая компоненты), видеокамеры п переносные видеоустройства, радиотелефоны (беспроводные), цифровые сотовые телефоны и аппаратура игрового назначения.

Фирма Филипс уделяет большое внимание качеству выпускаемой продукции. При использовании ее для личных (бытовых) нужд с соблюдением правил эксплуатации срок их службы может значительно превысить официальный срок службы, установленный в соответствии с действующим законодательством о правах потребителей.

Фирма Филипс
Факс: (095)755-69-23